Терморегулятор класса LITE

Максим КРЕЦ,
инженер-консультант ОВЕН

Сегодня в обиход вошло модное понятие LITE, объединяющее простые продукты. К ним относится одноканальный реле-регулятор ОВЕН ТРМ502, заслуживающий отличной оценки в классе простых терморегуляторов.

Современный этап развития автоматизации промышленных предприятий ставит задачи внедрения более совершенных технических средств и устройств различной степени сложности. К числу наиболее простых решений относится реле-регулятор ОВЕН ТРМ502, который воплотил в себе пожелания пользователей об упрощённом варианте регулятора температуры. Прибор находит своё применение при производстве недорогого массового оборудования в качестве основного регулятора, а также как резервный регулятор и сигнализатор аварийных ситуаций на производствах, где используется простая автоматика.

ТРМ502 выполнен в качестве функционального и конструктивного аналога японского прибора OMRON E5C2. Как и прототип, ТРМ502 не имеет индикатора текущей температуры. Из интерфейса управления имеется лишь ручка, при помощи которой пользователь без труда задаёт необходимое значение уставки в пределах от 0 до 400 °С. Для индикации имеется светодиод, который сигнализирует о состоянии выходного реле при управлении нагревателем, а также об обрыве цепи датчика. Терморегулятору не нужна никакая дополнительная настройка. Всё что требуется от пользователя – это подать питание 220 В, подключить датчик и нагреватель и повернуть ручку задания уставки в нужное положение. ТРМ502 предназначен для работы с единственным видом датчика – с термопарой хромель-копель ТХК(L).

Ещё несколько слов о функционале ТРМ502. В приборе реализован двухпозиционный закон регулирования (ON/OFF) для управления нагревателем (возможно использование для охлаждения). В логике работы жёстко записан гистерезис срабатывания выходного реле в 2 °С. Для предотвращения ложных срабатываний введена задержка (2 с) включения/выключения выходного реле.

Конструктивно реле-регулятор ОВЕН ТРМ502 выполнен в корпусе для крепления в щит. Габариты ТРМ502 представлены на рис. 1. В комплект входит съёмная крепёж-защёлка. Клеммник, разработанный конструкторами компании ОВЕН, удобен при монтаже

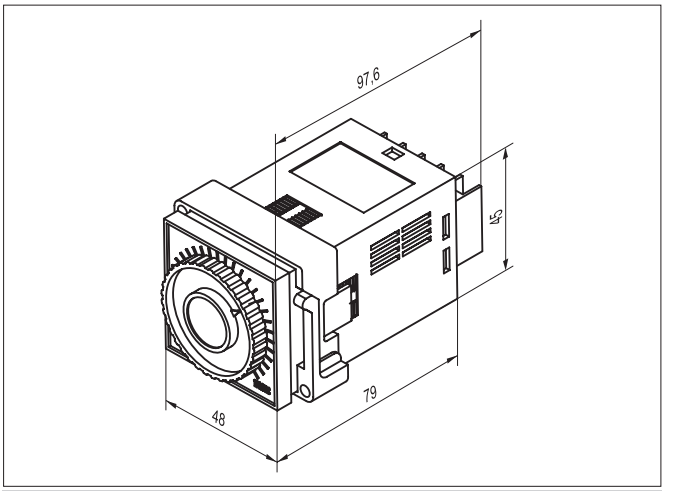

Рис. 1. Габаритный чертёж ОВЕН ТРМ502

и без всякого сомнения будет оценен по достоинству работниками монтажных подразделений.

За время продаж реле-регулятора, а это уже около года, в ремонт не поступило ни одного прибора ТРМ502. Показатель статистики отказов по данному прибору, выданный инженерами центрального сервисного центра ОВЕН, равен нулю.

В заключение приведу отзыв о работе ОВЕН ТРМ502 работников ОАО «Хлебозавод № 12», расположенного в Москве. «Реле-регулятор ТРМ502 был закуплен в конце 2005 года, в это же время был произведён монтаж и начата его эксплуатация в составе электропечи, предназначенной для выпечки хлебобулочных изделий. Спустя некоторое время по просьбе производителя прибора наши специалисты оценили его работу:

- с задачей выдержки температуры ТРМ502 справляется хорошо. Качество и диапазон регулирования нас устраивает;
- отмечено хорошее качество клеммника, который облегчает монтаж прибора на объекте;
- поставляемый в комплекте с прибором термодатчик удобен для крепления в камере печи;
- информативность лицевой панели удовлетворительная.

ТРМ502 оказался надёжным и простым помощником, и сегодня с его помощью уже не одна тысяча буханок хлеба появилась на прилавках магазинов нашего города». ■

ОВЕН

www.owen.ru

Реле-регулятор температуры с термопарой ТХК ТРМ502

Цена с НДС – 1180 руб.

- Контроль температуры в диапазоне 0...+400 °С
- Термопара ТХК – в комплекте поставки
- Регулирование температуры по двухпозиционному (ON/OFF) закону
- Встроенное э/м реле 6 А 220 В
- Прибор не требует настройки и прост в эксплуатации
- Высокая помехоустойчивость благодаря встроенному импульсному источнику питания 90...245 В 47...63 Гц
- Низкая цена

Поддержание температуры в упаковочном оборудовании, термопластавтоматах, термоножах, печах для выпечки

Центральный офис: 109456, Москва, 1-й Вешняковский пр., д. 2. **Единая диспетчерская служба:** (495) 221-60-64, 171-09-21. **Факс:** (495) 258-99-01.
Отдел сбыта (выставление счетов), e-mail: sales@owen.ru. **Группа тех. поддержки (подбор оборудования, консультации), e-mail:** support@owen.ru.